机加工滚针轴承

D 50-120mm-RNAO40X55X20

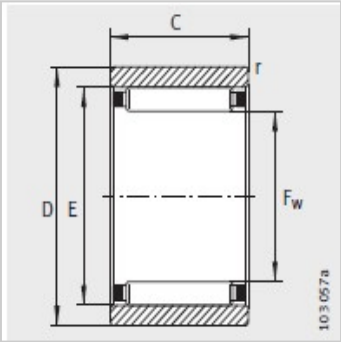

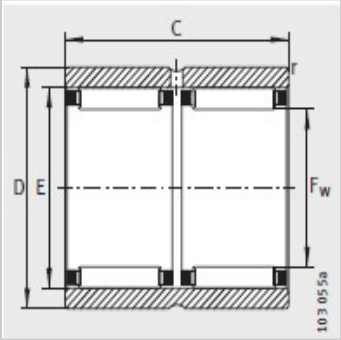

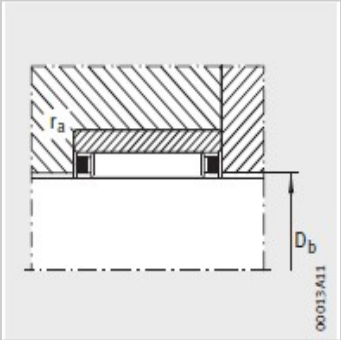

参数信息:

型号：	RNAO40X55X20
X-life：	XL
质量≈g：	145
尺寸mm：	
F：	40
D：	55
C：	20
E：	47
r min：	0.3
安装尺寸mm：	
D：	40.6
d：	46.2
D：	47.5
r max：	0.3
基本额定载荷N：	
动载荷：	37000
静载荷：	57000
疲劳极限载荷/N：	8900
极限转速：	11300
参考转速：	6600

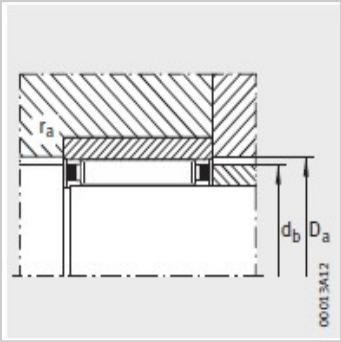
r_a
d_b
D_a
00013A12

: