机加工滚针轴承

D 50-120mm-RNAO60X78X20

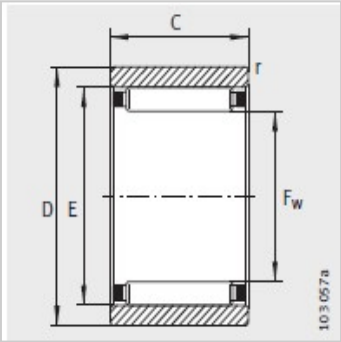

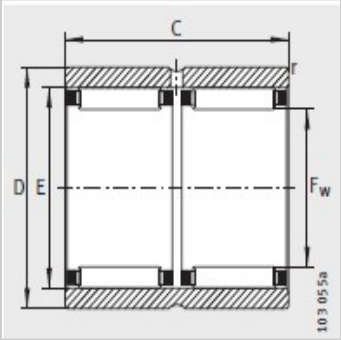

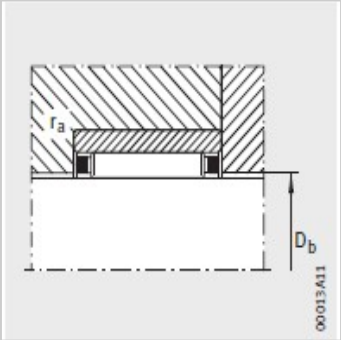

参数信息:

型号：	RNAO60X78X20
X-life：	XL
质量≈g：	255
尺寸mm：	
F：	60
D：	78
C：	20
E：	68
r min：	1
安装尺寸mm：	
D：	60.8
d：	67.2
D：	68.8
r max：	1
基本额定载荷N：	
动载荷：	49500
静载荷：	85000
疲劳极限载荷/N：	13600
极限转速：	7700
参考转速：	4650

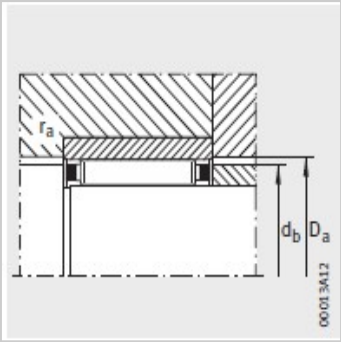
r_a
d_b
D_a
00013A12

: